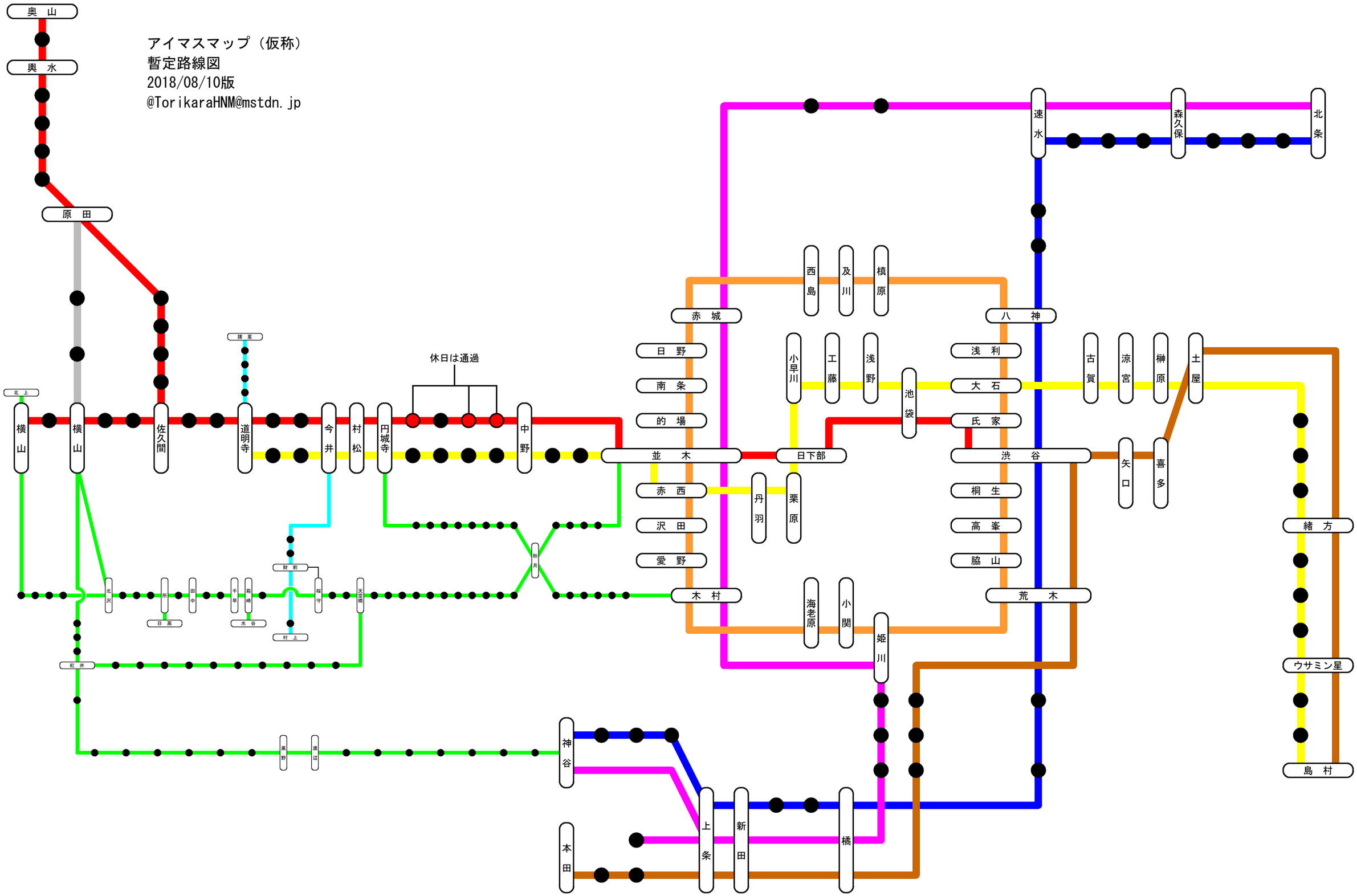アイマスマップ（仮称）
暫定路線図
2018/08/10版
@TorikaraHNM@mstdn.jp